Смарт позиціонер
Серія ASD-5000

НОВИНКА



- Автоматичне калібрування та розумна система захисту
- Вбудовані 4 датчики тиску, тест часткового ходу та аналіз сигнатури клапана
- Доступні для приводів односторонньої або двосторонньої дії
- Магнітний датчик положення виключає механічне зношування
- Ударостійкий корпус із захистом від впливу забрудненого повітря, вологи та екстремальних температур
- Інформативний повноколірний дисплей
- У комплекті монтажний кронштейн відповідно до IEC 60534-6-1 для лінійних приводів та IEC 60534-6-2 для поворотних приводів
- Підтримка протоколу HART 7 із сертифікацією FDI та DTM

ХАРАКТЕРИСТИКИ ПОЗИЦІОНЕРІВ:

- Вихідний перетворювач положення (4 - 20 мА)
- 2 програмних кінцевих вимикачі (24 В пост. струму) або 2 механічних кінцевих вимикачі типу SPDT
- Маячок індикації положення (плоский або купольний)
- Зв'язок HART (версія 7)
- Функція "фіксація при відмові" - збереження останнього положення
- Сертифікати: IECEx - ATEX - KCs - CCC / EAC: Іскробезпечне виконання (Ex ia IIC T6/T5 Gb, Ex ia IIIC T85 C, T100 C Db)

ПРИКЛАД МОНТАЖУ

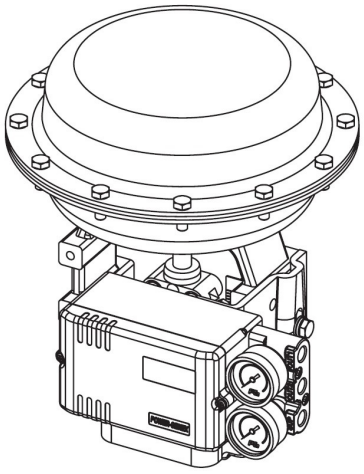

ASD-5000 (Лінійний тип)

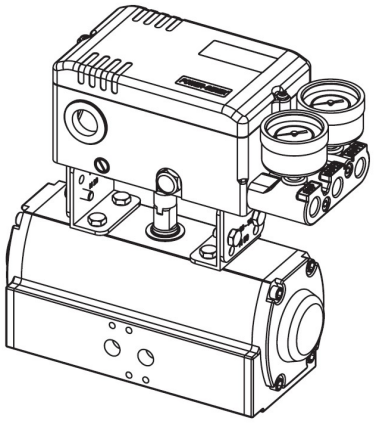

ASD-5010 (Поворотний тип)

Компанія Camozzi Spa залишає за собою право змінювати моделі та розміри без повідомлення
Повний каталог продукції представлений на веб-сайті www.camozzi.ua
Вироби розроблені для промислового використання

ОСНОВНІ ТЕХНІЧНІ ХАРАКТЕРИСТИКИ

Зв'язок	без або HART-зв'язок
Вхідний сигнал	4 - 20 мА на 24 VDC
Мін. - макс. струм	3.6 - 50 мА
Напруга навантаження при 20 мА	стандарт: 6.8 В без розширеної діагностики: 7.8 В з розширеною діагностикою (з 4 датчиками тиску): 9.5 В
Падіння напруги (опір) при 20 мА	стандарт: 340 Ом без розширеної діагностики: 390 Ом з розширеною діагностикою (з 4 датчиками тиску): 475 Ом
Опція фіксації при відмові (Режим фіксації: Вхідний сигнал < 3,6 мА)	стандарт: 8.3 В - 415 Ом при 20 мА HART-зв'язок: 9.3 В - 465 Ом при 20 м HART-зв'язок з розширеною діагностикою (з 4 датчиками тиску): 11 В - 550 Ом при 20 мА
Вхідний тиск	1.4 - 7.0 бар (20 - 100 psi), фільтроване, стиснене повітря та без мастила відповідно до класу 3 ISO 8573-1
Вихідний тиск	0 - 7 бар (0 - 100 psi)
Витрати повітря	2.5 л/хв. при тиску живлення 1.4 бар (20 psi) 3.0 л/хв. при тиску живлення 6 бар (20 psi)
Пропускна здатність повітря	250 л/хв. при тиску живлення 1.4 бар (20 psi) 300 л/хв. при тиску живлення 6 бар (20 psi)
Хід / Кут повороту	лінійний тип: 10 – 120 мм поворотний тип: 30 - 150° віддалений тип: 3, 5, 10, 15, 20, 30 м*
Характеристики	лінійність < ±0.5% F.S чутливість < ±0.3% F.S гістерезис < ±0.3% F.S повторюваність < ±0.2% F.S
Робочі режими	лінійний, рівнопроцентна (EQ%), швидке відкриття, заданий користувачем
Дія	пряма дія (DA) / зворотна дія (RA)
Робоча температура	-30 ÷ +80 °C
Вібрації	2G, від 5 до 400 Гц
Пневматичне приєднання	приєднання Rc 1/4 або NPT 1/4
Електричне приєднання	приєднання G 1/2, NPT 1/2 або M20x1.5
Клас захисту	IP66 / Іскробезпечний IECEx - ATEX - KCs - CCC / EAC
Матеріал корпусу	литий алюміній + епоксидне покриття або з неіржавної сталі 316
Вага	2,4 кг – литий алюміній 4,5 кг – неіржавної сталь 316L

* інший діапазон ходу – за запитом

ВАРІАНТИ ЗВОРОТНОГО ЗВ'ЯЗКУ

ПЕРЕТВОРЮВАЧ ПОЛОЖЕННЯ (ВИХІДНИЙ СИГНАЛ)	
Вихідний сигнал	4 – 20 мА, 2-провідний
Напруга живлення	12 – 30 В пост. струму
Обмеження навантаження	0 – 1000 Ом (Зазвичай 650 Ом при 24 В пост. струму)
Лінійність	± 0,5%
КІНЦЕВІ ВИМИКАЧІ – ПРОГРАМОВАНІ ПРОГРАМНІ КІНЦЕВІ ВИМИКАЧІ	
Тип	2 програмні кінцеві вимикачі
Напруга живлення	24 В пост. струму
КІНЦЕВІ ВИМИКАЧІ – МІКРОВИМИКАЧІ	
Тип	2 x SPDT
Напруга живлення	5 А при 220 В змінного струму
Контакт	Сплав срібла
Температура навколишнього середовища	-30 ÷ +85 °C
КІНЦЕВІ ВИМИКАЧІ - ДАТЧИКИ НАБЛИЖЕННЯ	
Тип	NAMUR нормально закритий або нормально відкритий
Напруга живлення	номінальна 8,2 В пост. струму (від 5 до 11 В пост. струму)
Споживання струму	ціль не виявлено > 3 мА ціль виявлено < 1 мА
Температура навколишнього середовища	-40 ÷ +100 °C

Компанія Camozzi Spa залишає за собою право змінювати моделі та розміри без повідомлення
Повний каталог продукції представлений на веб-сайті www.camozzi.ua
Вироби розроблені для промислового використання

КОДУВАННЯ

ASD-5	0	0	0	–	I	B	1	N	N	N	N	3	L0			

ASD-5	СЕРІЯ
0	МАТЕРІАЛ КОРПУС: 0 = литий алюміній 1 = неіржавна сталь AISI 316
0	ПРИВОД: 0 = лінійний 1 = поворотний
0	ТИП ЗВОРОТНОГО ЗВ'ЯЗКУ: 0 = із з'єднанням / важільний 1 = без з'єднань (лише для поворотних) 2 = віддалений
I	ВИБУХОНЕБЕЗПЕЧНА ЗОНА ТА ЗАХИСТ: I = іскробезпечне виконання, Ex ia IIC / Ex ia IIIC T85 C, T100 C W = захист від погодних умов до IP66
B	РОЗМІР ЗВОРОТНОГО ЗВ'ЯЗКУ: Тип із з'єднанням: B= хід 10 – 60 мм (лінійний, інший хід за запитом) C= хід 10 – 120 мм (лінійний, інший хід за запитом) F = вилковий важіль (поворотний) N = вал NAMUR (поворотний) Тип без з'єднань: 6 = конектор M6 (поворотний) 8 = конектор M8 (поворотний)
1	МАНОМЕТР: 1 = 6 бар (90 psi) 2 = 10 бар (150 psi
N	СВІТЛОВИЙ ІНДИКАТОР: N = немає Y = під кутом 90° (недоступно для віддаленого типу зворотного зв'язку)
N	ЗВОРОТНИЙ ЗВ'ЯЗОК ЗА ПОЛОЖЕННЯМ: N = немає O = перетворювач положення (4–20 мА) A = розширена діагностика + перетворювач положення
N	КІНЦЕВІ ВИМИКАЧІ: N = немає L = 2 програмні кінцеві вимикачі 24 В пост. струму S = 2 мікровимикачі (SPDT) P = 2 датчики наближення
N	КОМУНІКАЦІЯ: N = немає H = HART-зв'язок
3	З'ЄДНУВАЛЬНІ РІЗЬБИ (ПНЕВМАТИЧНІ - ЕЛЕКТРИЧНІ): 3 = Rc 1/4 - G 1/2 4 = NPT 1/4 - NPT 1/2 5 = Rc 1/4 - M20x1.5 6 = NPT 1/4 - M20x1.5 7 = G 1/4 - M20x1.5 8 = G 1/4 - G 1/2 9 = NPT 1/4 - G 1/2 Інші – за запитом
L 0	МОНТАЖНИЙ КРОНШТЕЙН*: N = немає L 0 = лінійний тип / IEC 60534-6-1 L 1= лінійний тип / IEC 60534-6-1 та набір напрямних важелів штифта зворотного зв'язку R = поворотний тип / IEC 60534-6-2 *Постачається тільки кронштейн, гвинти необхідно замовляти окремо
	ВІДДАЛЕНИЙ КАБЕЛЬ (ТІЛЬКИ ДЛЯ ВІДДАЛЕНОГО ТИПУ ЗВОРОТНОГО ЗВ'ЯЗКУ): = обрано інший тип зв'язку X = 3, 5, 10, 20, 30 м
	ТЕМПЕРАТУРА: = стандарт (-30 ÷ +80 °C) LT = низькотемпературна (-40 ÷ +80 °C), тип із сертифікацією EAC (-60 ÷ +80 °C)
	ПОЛОЖЕННЯ ПРИ ВІДМОВІ: = стандарт (безпечна відмова) FL = фіксація при відмові (збереження останнього положення)

Компанія Camozzi Spa залишає за собою право змінювати моделі та розміри без повідомлення
Повний каталог продукції представлений на веб-сайті www.camozzi.ua
Вироби розроблені для промислового використання

РОЗМІРИ

Тип зворотного зв'язку "із з'єднанням"

ASD-5000 (Лінійний тип)

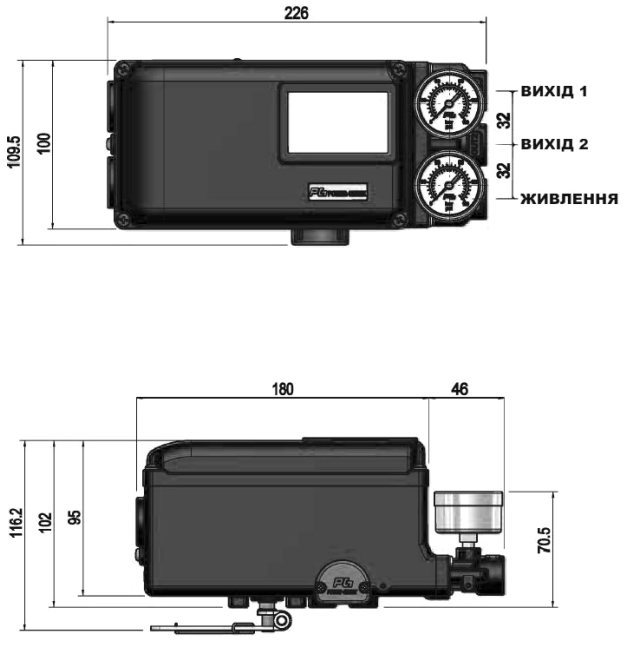

ASD-5010 (Поворотний тип)

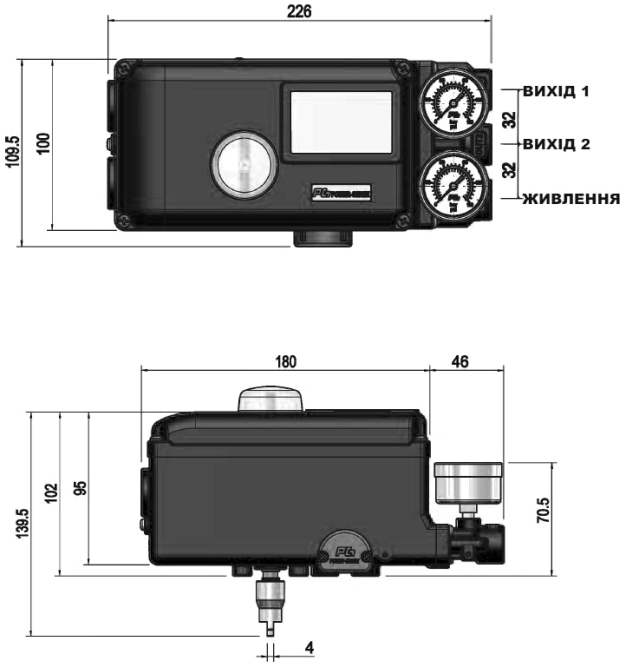

Тип зворотного зв'язку "без з'єднання"

ASD-5011 (Поворотний тип)





Тип " фіксація при відмові (Збереження останнього положення)"

ASD-5 (Лінійний / Поворотний тип)

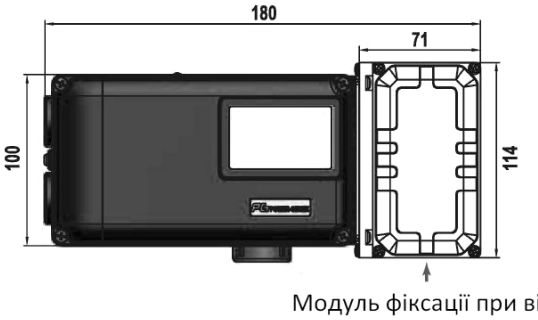

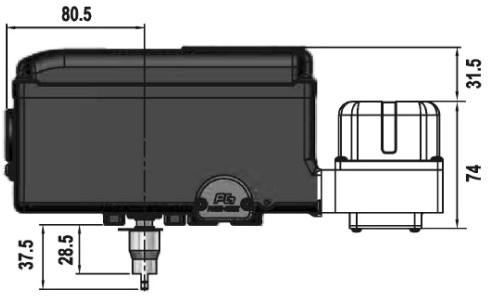

Компанія Camozzi Spa залишає за собою право змінювати моделі та розміри без повідомлення
Повний каталог продукції представлений на веб-сайті www.camozzi.ua
Вироби розроблені для промислового використання